Teknik Bilgi / *Technical Data*

Kablo kesit hesabı %3 gerilim düşümü , 25 °C ortam sıcaklığı ve 380 V gerilim için yapılmıştır.
Ortam sıcaklığına ve farklı gerilimler için seçilecek kablo kesiti ve uzunluklar için K katsayısı aşağıdaki tablodan tespit edilir.

Cable cross section calculation is done for 3% voltage drop, 25 °C ambient temperature and 380 V voltages.
K coefficient for the lengths and the cable section according to the ambient temperature and for different voltages is determined from the table below.

Ortam Sıcaklığı / *Ambient Temperature*	25	30	35	40	45	50	55	60
Sıcaklık için K sayısı / *K coefficient for the heat*	1	1,08	1,16	1,28	1,43	1,61	1,85	2,22

Gerilim V / *Voltage V*	380	400	415	430	460	500
Gerilim için K sayısı / *K number for the voltage*	1	1,053	1,092	1,132	1,211	1,316

Kablo kesit hesaplama formülleri (bakır için) / Cable cross-section calculation formulas (for copper)

$S = 3{,}1 \times L \times In \times \cos\varphi 1 / \Delta u \times U$

$S = 2{,}1 \times L \times In \times \cos\varphi 1 / \Delta u \times U$

S= kablo kesiti (mm^2)
L= kablo uzunluğu (m)
In= Anma akımı (A)
cosφ1= Tam yükteki değer
Δ u= Gerilim düşümü (%)
U= Gerilim (V)

S= cable section (mm^2)
L= cable length (m)
In= Rated Current (A)
cosφ1= Value under full load
Δ u= Voltage drop (%)
U= Voltage (V)
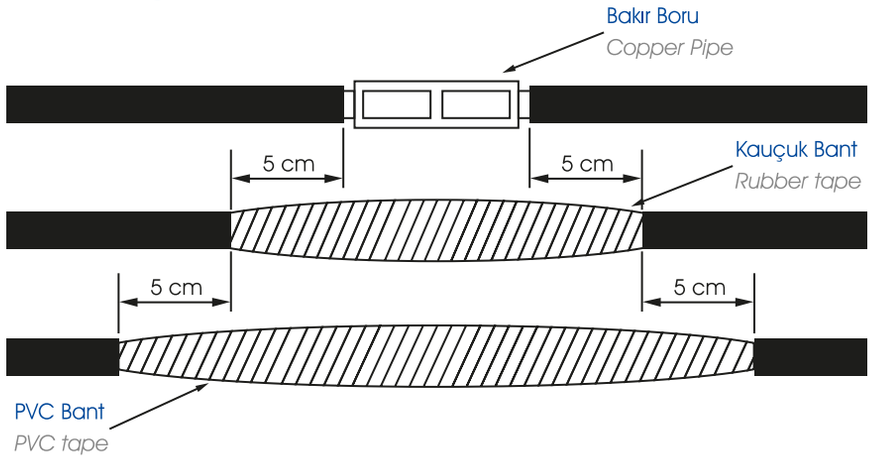
ENERJİ KABLOSU BAĞLAMA ŞEKLİ / *MODES OF CONNECTING ENERGY CABLES*