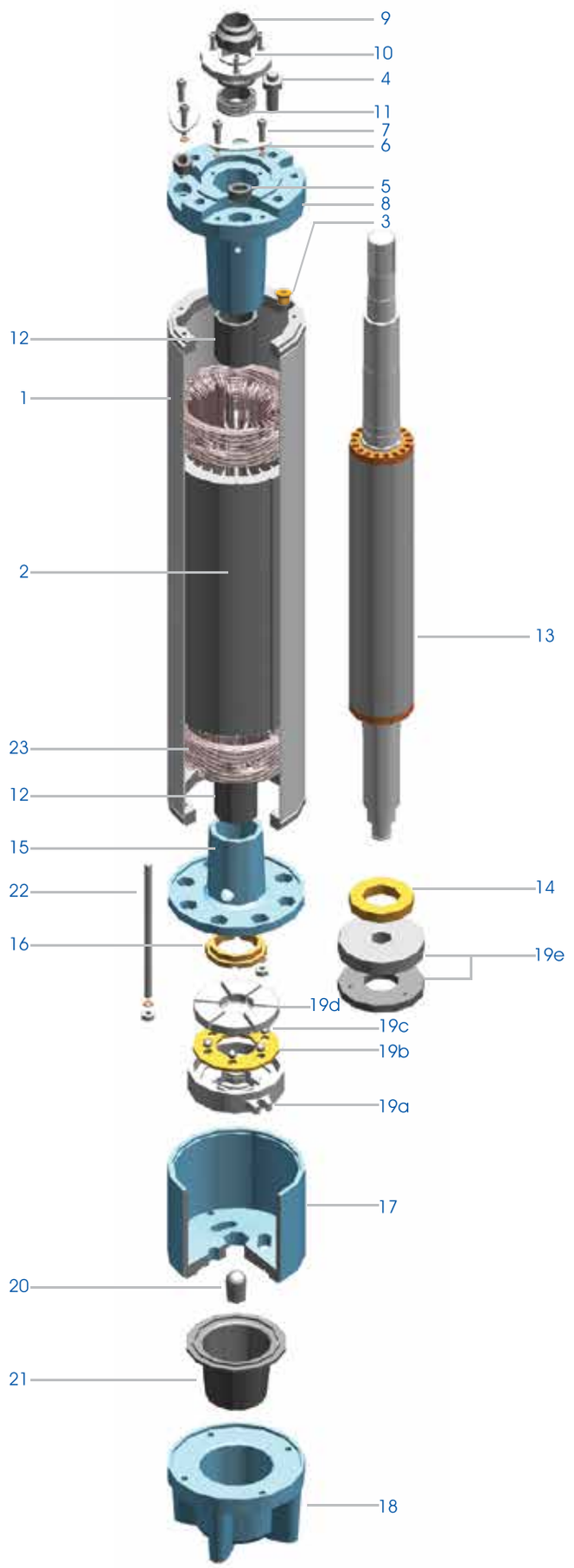

PARÇA LİSTESİ / *PART LIST*

No	Parça Adı / *Part Name*	Malzeme / *Material*
1	Kılıf borusu	AISI 304
	Jacket	*AISI 304*
2	Stator	Silisli Sac
	Stator	*Silicon steel sheet*
3	Su doldurma-boşaltma tapaları	AISI 420
	Water drain and filling plug	*AISI 420*
4	Pompa bağlama civataları	Inox
	Pump mount bolts	*Inox*
5	Kablo sıkma lastiği	NBR
	Cable clamp rubber	*NBR*
6	Kablo sıkma sacı	AISI 304
	Cable clamp sheet	*AISI 304*
7	Kablo sıkma civataları	Inox
	Cable clamp bolts	*Inox*
8	Üst yatak gövdesi	GG25 Pik Döküm
	Upper bearing case	*GG25 Cast Iron*
9	Kum koruma lastiği	NBR
	Sand guard	*NBR*
10	Salmastra kapağı	AISI 420
	Seal cover	*AISI 420*
11	Mekanik salmastra	Sic
	Mechanical seal	*Sic*
12	Karbon burç	Karbon
	Carbon bearing	*Carbon*
13	Rotor	Silisli Sac
	Rotor	*Silicon steel sheet*
14	Balans halkaları	ST37
	Balance rings	*ST37*
15	Alt yatak gövdesi	GG25 Pik Döküm
	Lower bearing	*GG25 Cast Iron*
16	Rotor dayama diski	Bronz
	Rotor support	*Bronze*
17	Alt kapak gövdesi	GG25 Pik Döküm
	Beaning case	*GG25 Cast Iron*
18	Membran kapağı	GG25 Pik Döküm
	Diaphragm cover	*GG25 Cast Iron*
19	Eksenel yatak komple	—
	Complete thrust bearing	—
19a	Eksenel yatak çanağı	GG25 Pik Döküm
	Thrust bearing support	*GG25 Cast Iron*
19b	Bilya tutucu	Bronz
	Ball holder	*Bronze*
19c	Bilya	AISI 304
	Ball	*AISI 304*
19d	Eksenel yatak segmentleri	AISI 420
	Thrust bearing segments	*AISI 420*
19e	Eksenel yatak karbonu	*Antimuanli Karbon*
	Thrust bearing carbon	*Antimonial Carbon*
20	Ayar civatası	AISI 304
	Adjustment bolt	*AISI 304*
21	Membran	NBR
	Diaphragm	*NBR*
22	Saplamalar	AISI 304
	Studs	*AISI 304*
23	Bobin Teli	PVC-PP-PE2PA
	Winding Wire	*PVC-PP-PE2PA*