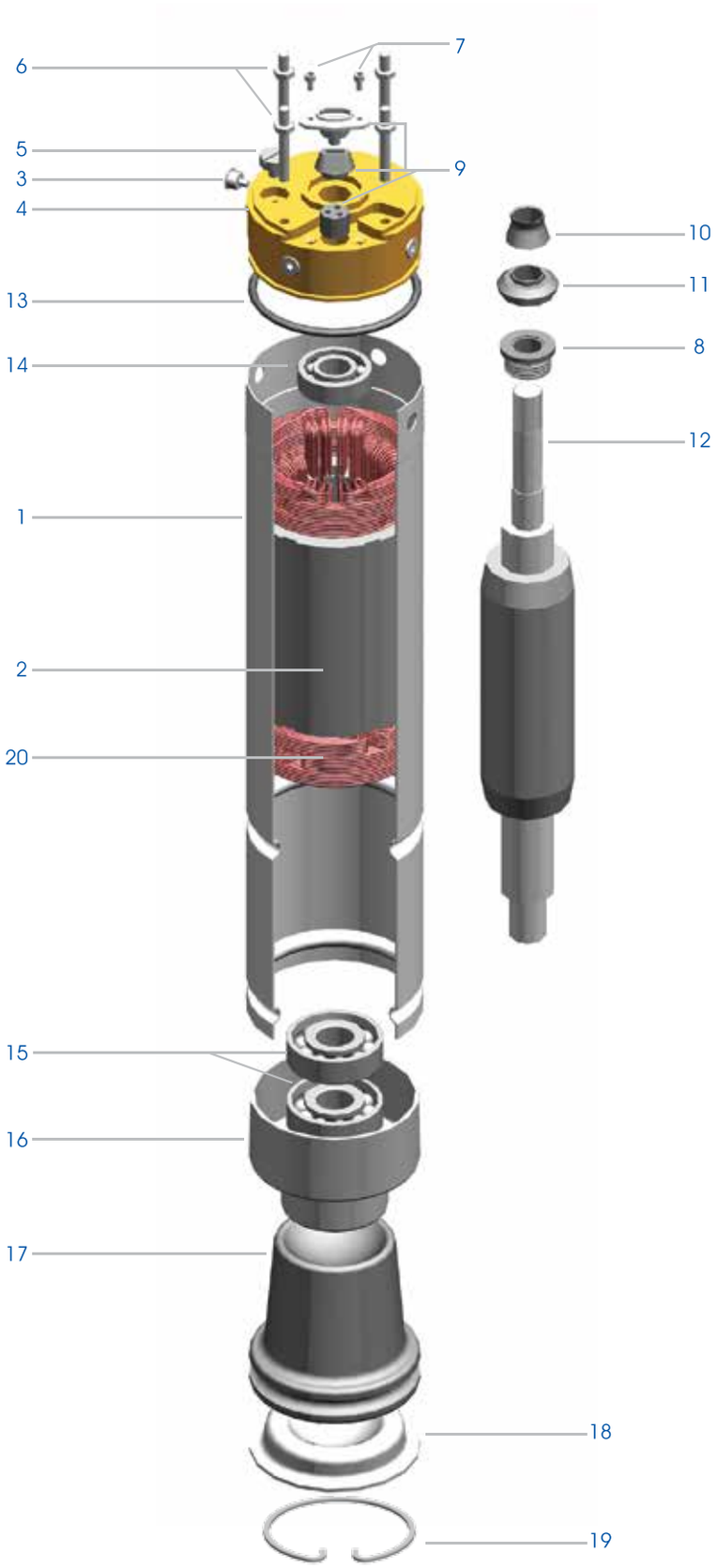

PARÇA LİSTESİ / *PART LIST*

No	Parça Adı / *Part Name*	Malzeme / *Material*
1	Kılıf borusu *Jacket*	AISI 304 *AISI 304*
2	Stator *Stator*	Silisli Sac *Silicon steel sheet*
3	M4 x 10 havşa baş vida *MA X 10 flat screw*	Inox *Inox*
4	Üst parça *Upper Part*	Bronz *Bronze*
5	Yağ doldurma-boşaltma tapaları *Oil drain and filling plug*	Pirinç *Brass*
6	M8 x 20 saplama ve somunu *M8 X 20 stud bolt and nut*	Inox *Inox*
7	Kablo sıkma vidaları *Cable clamp screw*	Inox *Inox*
8	Mekanik salmastra *Mechanical seal*	Sic *Sic*
9	Kablo sıkma takımı *Cable clamp set*	NBR-AISI304 *NBR-AISI304*
10	Kum koruma lastiği *Sand guard*	NBR *NBR*
11	Yağ keçesi *Oil seal*	NBR *NBR*
12	Rotor ve m'l' *Rotor and shaft*	SİLİSLİ SAC+ AISI 420 *Silicon steel sheet*
13	O-ring *O-ring*	NBR *NBR*
14	Rulman *Ball bearing*	— —
15	Açısal rulman *Angular bearing*	— —
16	Alt parça *Lower Part*	Alüminyum Döküm *Die cast aluminium*
17	Lastik membran *Rubber diaphragm*	NBR *NBR*
18	Membran kapağı *Diaphragm holder cap*	AISI 304 *AISI 304*
19	Segman *Ring*	AISI 304 *AISI 304*
20	Emaye kaplı bobin teli *Enamelled winding wire*	Bakır *Copper*