MOTOR ÖLÇÜLERİ / *MOTOR SIZES*

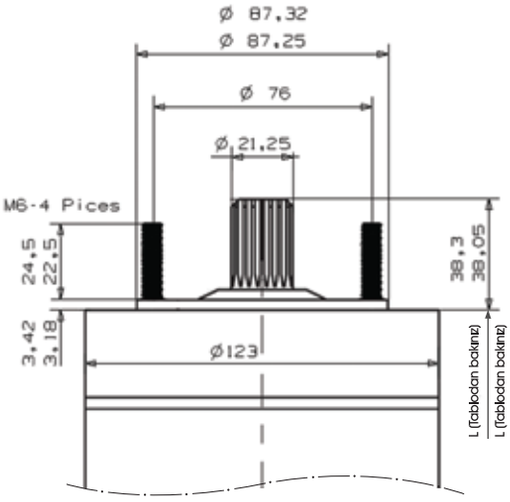

5" Motor

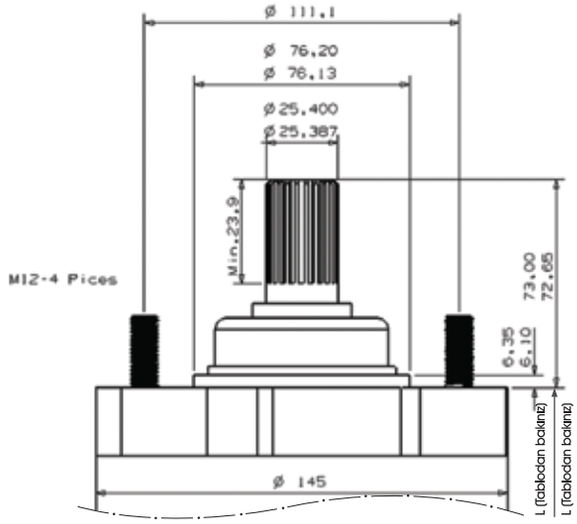

6" Motor

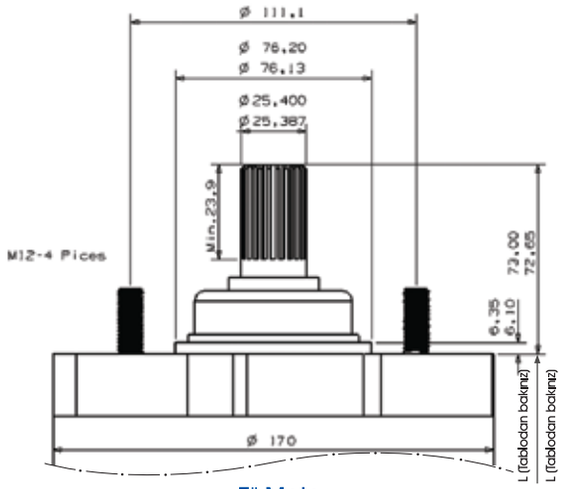

7" Motor

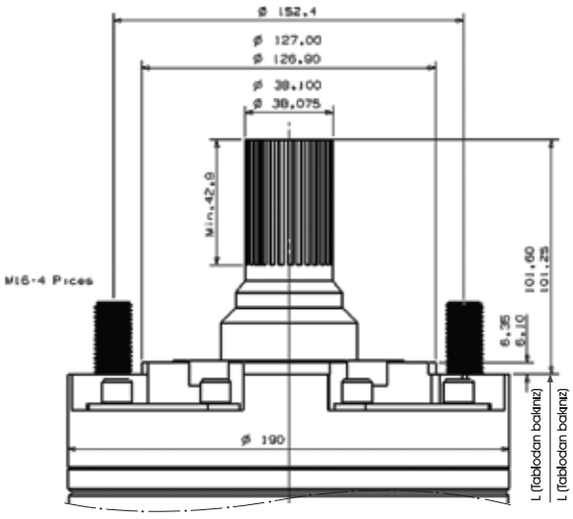

8" Motor

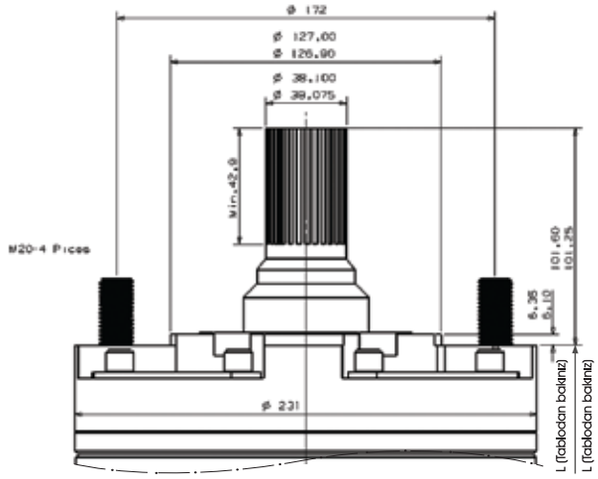

10" Motor