MOTOR TEKNİK DEĞERLER / *MOTOR TECHNICAL VALUES* 50 / 60 Hz

TİP *TYPE*	ANMA GÜCÜ *RATED POWER* P_N kW	HP	FREKANS *FREQUENCY* Hz	FAZ *PHASE* AC ~	GERİLİM *VOLTAGE* V	DEVİR *ROTATION* N rpm	ANMA AKIMI *RATED CURRENT* I_N	KALKIŞ AKIMI *STARTING CURRENT* I_K	COS φ % YÜKTE *COS φ LOAD OF %* 100	RANDIMAN %YÜKTE *EFF. LOAD OF %* 100	KALKIŞ SAYISI *START NO* Saatte *Per hour*	EKSENEL YÜK *AXIAL THRUST* kN	KONDANSATÖR *CAPASITOR* μ F	Vc
USM 4005	0,37	0,50	50	1	220	2830	3,6	10,8	0,86	55	30	1,5	16	450
			60	1	110	3360	6,1	21,3	0,88	60	30	1,5	50	250
				1	220	3360	3,9	11,7	0,90	48	30	1,5	12	450
USM 4007	0,55	0,75	50	1	220	2830	4,8	14,3	0,89	59	30	1,5	20	450
				3	380	2850	1,7	5,3	0,80	60	30	1,5		
			60	1	110	3360	8,3	29,7	0,92	63	30	1,5	70	250
				1	220	3360	4,6	13,8	0,94	58	30	1,5	16	450
				3	380	3380	1,7	5,3	0,75	67	30	1,5		
				3	460	3380	1,4	4,8	0,80	62	30	1,5		
USM 4010	0,75	1,0	50	1	220	2830	6,3	20,2	0,90	60	30	1,5	30	450
				3	380	2850	2,2	8,1	0,81	61	30	1,5		
			60	1	110	3360	10,7	41,9	0,98	62	30	1,5	90	250
				1	220	3360	6,6	19,7	0,96	54	30	1,5	20	450
				3	380	3380	2,2	7,0	0,77	68	30	1,5		
				3	460	3380	1,8	6,4	0,82	64	30	1,5		
USM 4015	1,1	1,5	50	1	220	2850	8,6	30,0	0,91	64	30	2,5	40	450
				3	380	2870	3,0	9,2	0,82	65	30	2,5		
			60	1	110	3380	15,4	61,4	0,93	67	30	2,5	100	250
				1	220	3360	9,0	26,9	0,96	58	30	2,5	25	450
				3	380	3380	3,0	9,6	0,80	70	30	2,5		
				3	460	3400	2,4	8,5	0,84	69	30	2,5		
USM 4020	1,5	2,0	50	1	220	2850	10,5	45,2	0,94	69	30	2,5	50	450
				3	380	2870	3,9	12,7	0,82	69	30	2,5		
			60	1	110	3380	19,4	77,6	0,96	70	30	2,5	150	250
				1	220	3360	10,6	31,7	0,97	67	30	2,5	40	450
				3	380	3380	3,9	14,7	0,82	72	30	2,5		
				3	460	3400	3,2	11,1	0,81	75	30	2,5		
USM 4030	2,2	3,0	50	1	220	2850	14,6	54,1	0,95	72	30	2,5	70	450
				3	380	2870	5,4	20,4	0,80	74	30	2,5		
			60	1	110	3380	26,4	92,3	0,98	74	30	2,5	220	250
				1	220	3360	14,2	42,5	0,98	72	30	2,5	60	450
				3	380	3380	5,5	21,0	0,82	74	30	2,5		
				3	460	3400	5,0	18,4	0,74	77	30	2,5		
USM 4040	3,0	4,0	50	3	380	2870	7,3	22,5	0,83	72	30	4,5		
			60	3	380	3380	7,2	27,5	0,83	76	30	4,5		
				3	460	3400	6,3	20,7	0,73	84	30	4,5		
USM 4055	4,0	5,5	50	3	380	2870	9,7	27,1	0,83	72	30	4,5		
			60	3	380	3380	9,2	34,9	0,85	78	30	4,5		
				3	460	3400	7,9	25,2	0,75	87	30	4,5		
USM 4075	5,5	7,5	50	3	380	2890	13,0	40,3	0,85	72	30	4,5		
			60	3	380	3380	12,5	47,3	0,85	79	30	4,5		
				3	460	3420	10,8	33,5	0,77	85	30	4,5		
USM 4100	7,5	10,0	50	3	380	2890	17,6	58,0	0,85	73	30	4,5		
			60	3	380	3380	16,6	63,0	0,86	80	30	4,5		
				3	460	3420	13,8	42,9	0,80	87	30	4,5		
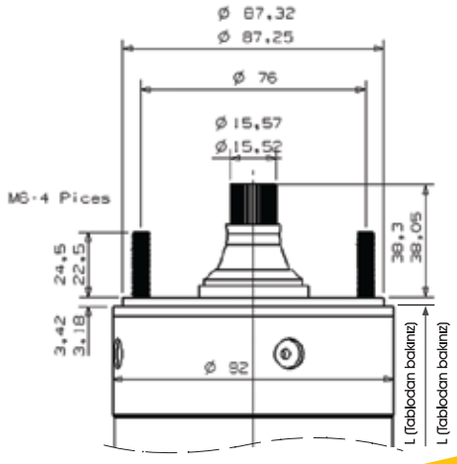
TİP *TYPE*	ANMA GÜCÜ *RATED POWER* P_N kW	HP	KESİT *SECTION* mm²	ADET ve UZUNLUK *QTY. and LENGHT*	L BOY *LENGHT* 1 ~ mm	3 ~	AĞIRLIK *WEIGHT* 1 ~ kg	3 ~
USM 4005	0,37	0,50	4X2	1 x 1,5 m	315		8	
USM 4007	0,55	0,75	4X2	1 x 1,5 m	335	385	8	8
USM 4010	0,75	1,0	4X2	1 x 1,5 m	360	405	9	9
USM 4015	1,1	1,5	4X2	1 x 1,5 m	390	425	11	10
USM 4020	1,5	2,0	4X2	1 x 1,5 m	435	432	12	11
USM 4030	2,2	3,0	4X2	1 x 1,5 m	480	452	14	14
USM 4040	3,0	4,0	4X2	1 x 1,5 m		581		19
USM 4055	4,0	5,5	4X2	1 x 2,5 m		621		21
USM 4075	5,5	7,5	4X2	1 x 2,5 m		740		25
USM 4100	7,5	10,0	4X2	1 x 3,0 m		860		31