ELEKTRİKSEL BAĞLANTI ŞEKİLLERİ / *ELEKTRICAL CONNECTION DIAGRAMS*

YILDIZ-ÜÇGEN YOL VERME ŞEMASI - STAR-DELTA CONNECTION SCHEMA

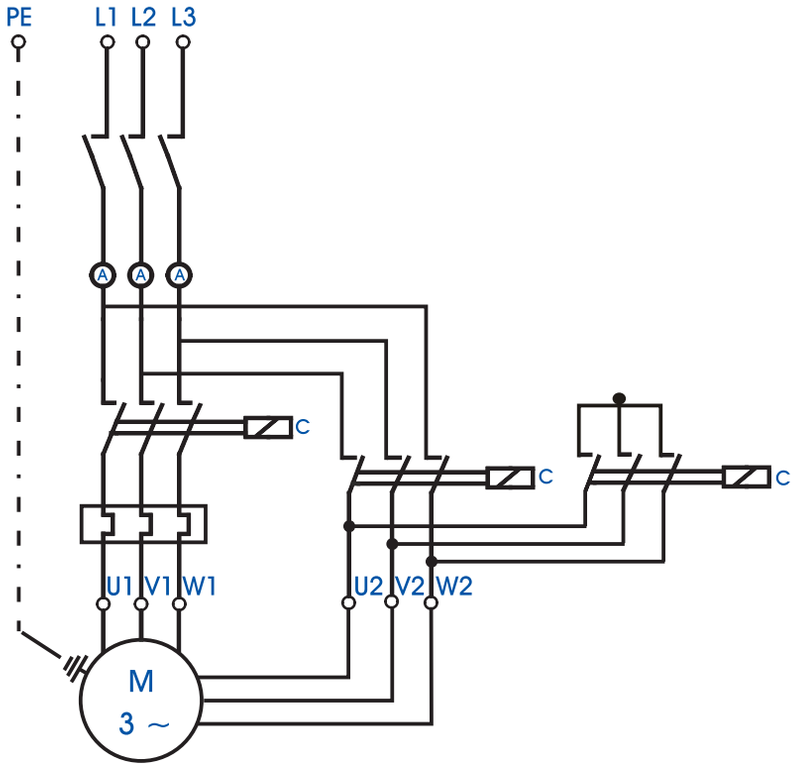
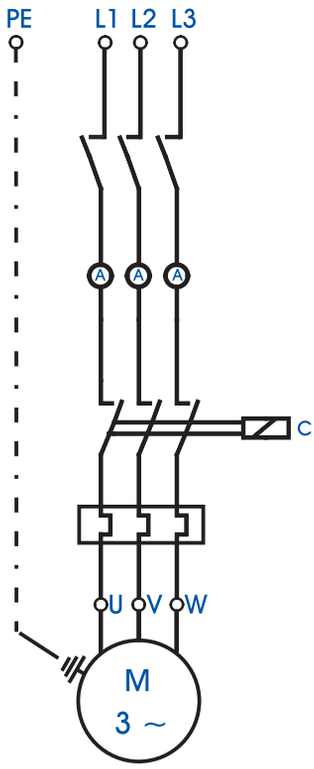
DİREKT YOL VERME ŞEMASI - D.O.L. CONNECTION SCHEMA